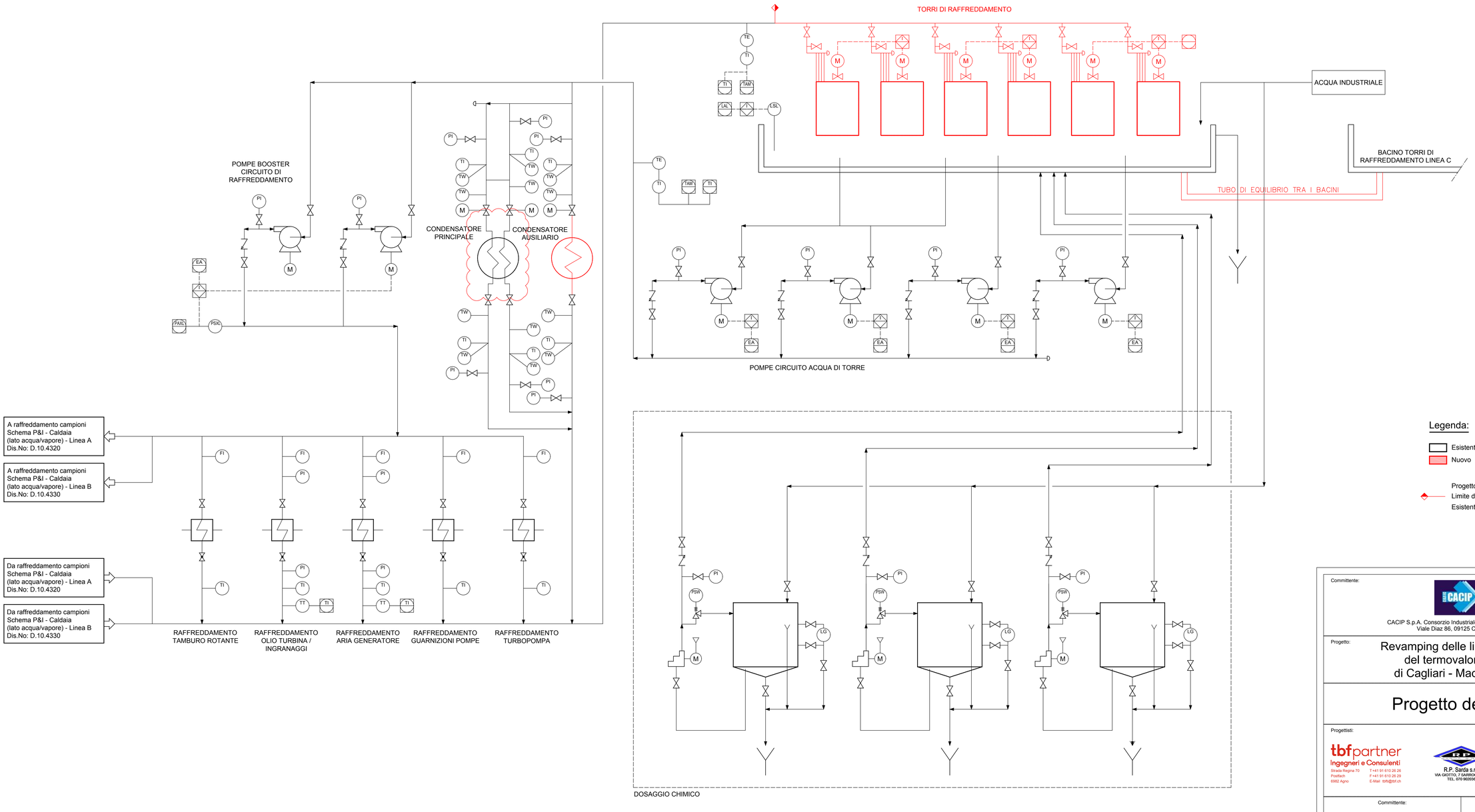

Legenda:

- Esistente
- Nuovo

- Progetto
- Limite di intervento
- Esistente

Committente:

CACIP S.p.A. Consorzio Industriale Provinciale di Cagliari
Viale Diaz 86, 09125 Cagliari (CA)

Progetto:

Revamping delle linee "A" e "B"
del termovalorizzatore
di Cagliari - Macchiareddu

Progetto definitivo

Progettisti:

tbfpartner Ingegneri e Consulenti
Strada Regina 70
Postfach
6362 Agno
T +41 91 610 26 26
F +41 91 610 26 29
E-Mail tbf@tbf.ch

R.P. Sarda s.r.l.
VIA GIOTTO, 7 SARROCH (CA)
TEL. 070 902036

SERVIN
Via Pitzolo 26 - Cagliari - tel. 070-454146
email: info@servinsrl.it

Committente:

Progettista:

Titolo:

SCHEMA P&I
CIRCUITO ACQUA DI TORRE
LINEE A, B e R

Rev.	Data	Modifiche	Disegnato	Controllato
0	28.01.2016	Prima emissione	MSA	AC
1	30.09.2016	Seconda emissione	MSA	AC
2	31.10.2016	Modificato dove indicato	TOM	AC
3				
4				
5				

Scala:	Formato:	Data:	Documento no. :	Rev.
-	A0	31.10.2016	D.10.4560	2

T:2.0000 - 2299\2.0200\100 GP\108 CACIP\D.10.4560.dwg